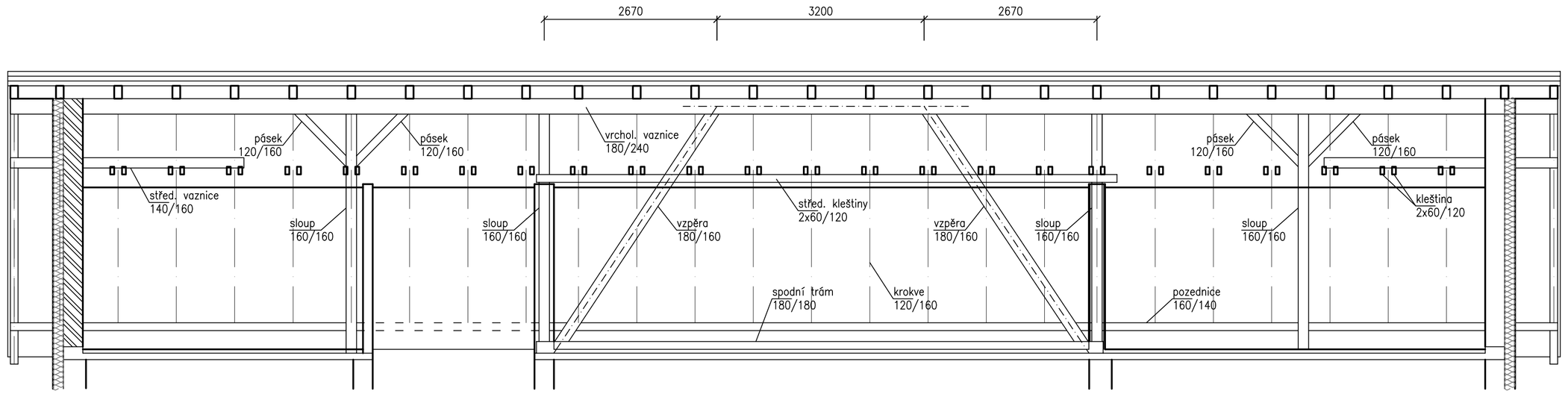

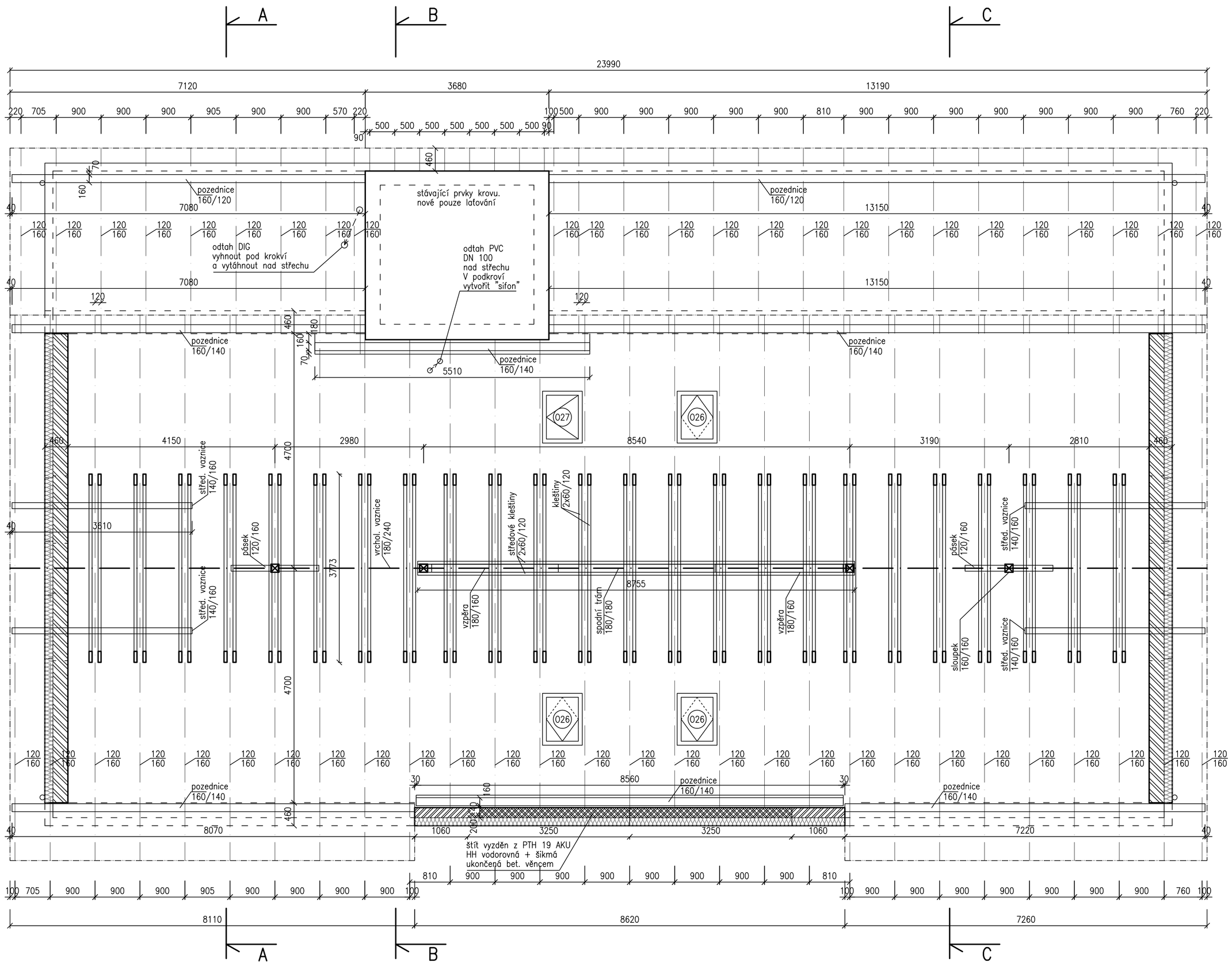

SCHEMATICKÝ ČÁSTEČNÝ ŘEZ ULIČNÍM ŠTÍTEM

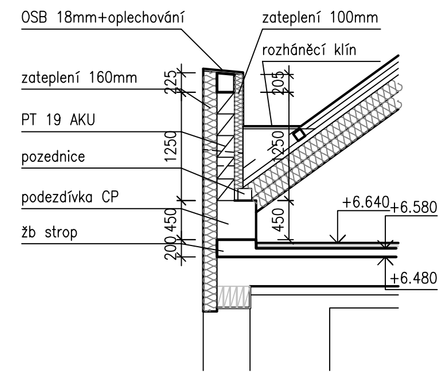

POZNÁMKA

Řezivo krovu (včetně latí) bude chráněno prostředkem proti plísním, dřevokazným houbám i hmyzu (např 3x nátěr 10% Boronit nebo obdobný)
Kotvení pozednic do pozedních věnců dle popisu ve statické části
Krokve v prostoru půdy na spodním líci diagonálně vyztužit prkny tl.26mm (tzv. Ondřejovské kříže)
Přesahující části střechy před fasádu pobít palubkami 16mm osazených shora na krokvích, viditelné konce krokví, pozednic a vaznic ohoblovat a spolu s palubkami natřít
Poloha veškerých prvků procházejících nad střechu (ZTI,VZT,STA...) bude upřesněna na místě při provádění
Kotvení prvků krovu (pozednic, sloupků) do konstrukcí je popsáno ve statické části
Kleštiny spojovat bulldogy ø75 + svorník ø16
Délky všech prvků jsou uvedeny orientačně, bude upraveno na místě dle skutečnosti
Vnitřní plochy štítových stěn omítnout a oštukovat
Střešní okna budou umístěna do osy prostoru mezi krokve, výškově nad HH krokví–dle doporučení výrobce.
Pozednice a vaznice budou podloženy A500H
Přesné rozměry je nutno ověřit na místě, případně upravit na rozměry tašek!

VÝPIS PRVKŮ KROVU

SEDLOVÁ STŘECHA

pozednice	SI ... 160/140 – 7,1+5,5+13,15+8,1+8,6+7,25
krokve	SI ... 120/160 – 7,25m
vrcholová vaznice	SI ... 180/240 – 24m
středová vaznice u štítů	SI ... 140/160 – 3,6m
spodní trám	SI ... 180/180 – 8,76m
vzpěra	SI ... 180/160 – 3,6m
sloupky	SI ... 160/160 – 3,7m
pásky	SI ... 120/160 – 1,2m
úbočí	SI ... 100/100 umístěná nad střešní rovinu
středové kleštiny	SI ... 2x60/120 – 8,8m
kleštiny	SI ... 2x60/120 – 3,8m
latě, kontralatě	SII ... 40/60mm
podélné zavětrování prkny	SII ... prkna tl.26 mm

PULTOVÁ STŘECHA

pozednice	SI ... 160/120 – 7,1+13,15
krokve	SI ... 120/160 – 3,8m
úbočí	SI ... 100/100 umístěná nad střešní rovinu

STANOVÁ STŘECHA VĚŽE

latě, kontralatě	SII ... 40/60mm

Předpoklad:
– bude ponechána stáv. konstrukce střechy. Není info o jejím stavu! Nové pouze folie, latování a krytina
– stávající ponechaná konstrukce bude opatřena nátěrem proti plísním, houbám a hmyzu
– nutno nacenit rezervu v případě nevyhovujícího stavu konstrukce krovu: její odstranění a náhradu za novou!

±0,000 = 346,41 BpV = úroveň čisté podlahy chodby 1.NP

NÁZEV AKCE **PŘÍSTAVBA, NÁSTAVBA A STAVEBNÍ ÚPRAVY HASIČSKÉHO DOMU** Ondřejovská 538, Mnichovice					
ZODPOVĚDNÝ PROJEKTANT **Ing. Miroslav PELTAN**	STUPEŇ DPS	DATUM 05/2018	MĚŘÍTKO 1:50	Č. VÝKRESU 10	PARÉ
INVESTOR **Město Mnichovice** Masarykovo náměstí 83, 251 64 Mnichovice	**D.1.1. STAVEBNÍ ČÁST KROV – NOVÝ STAV**				

Ing. Miroslav PELTAN tel: 776 135 116 email: miroslav.peltan@seznam.cz